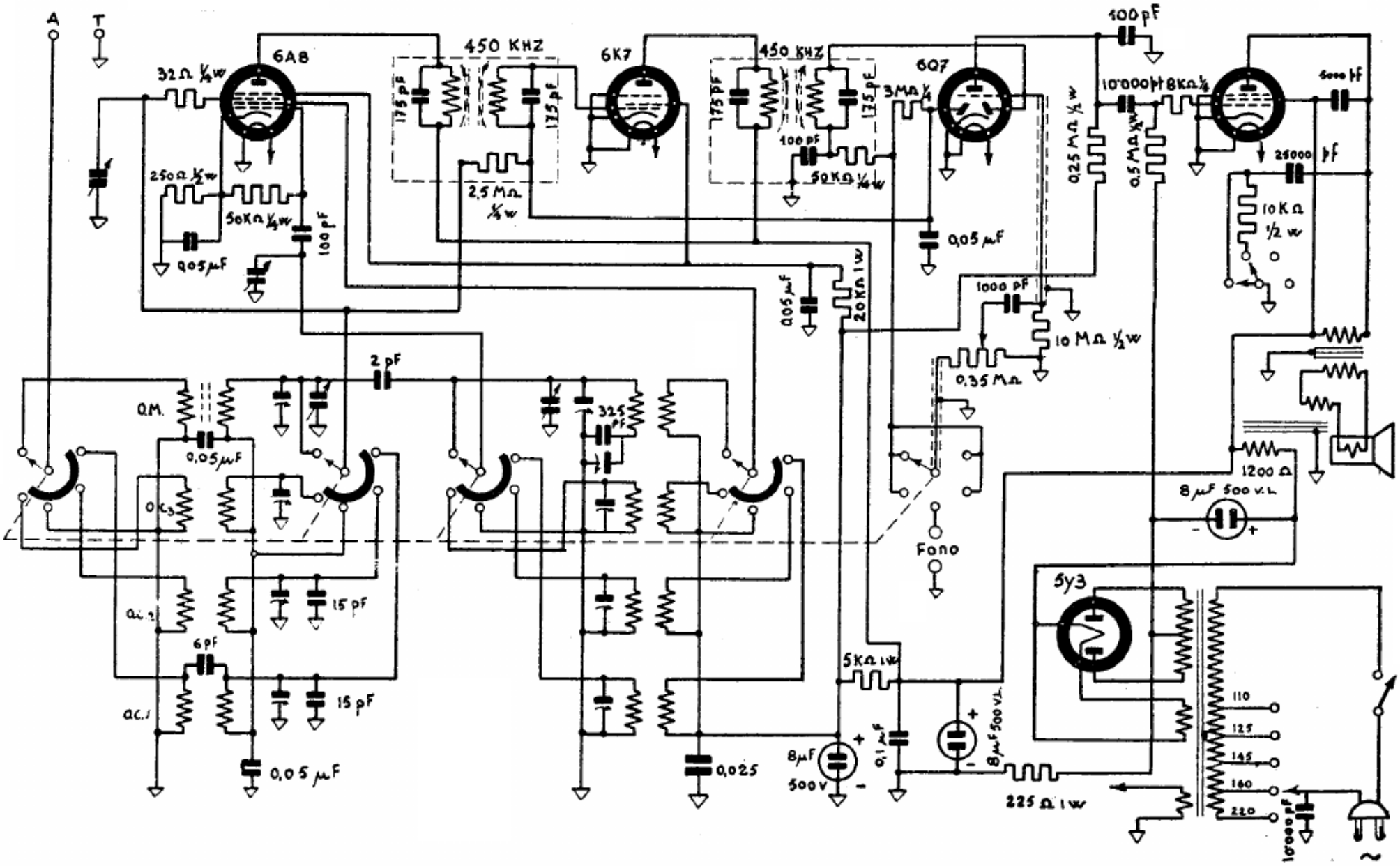

FARA RADIO - Mod. D 541 - Gamme: da 188 a 572 m, da 13 a 22 m, da 22 a 35 m, da 35 a 63 m. Media frequenza: 450 kc/s. Tensioni placca: 260 V, al catodo della 5Y3 G 300 V. Placca oscillatrice: 200 V. Potenza: 4 watt circa. Produzione 1945-46.